BEKO

MBC 51

Русский	**Инструкция по эксплуатации**
GB	Instructions for use
D	Gebrauchsanweisung
DK	Brugsanvisning
P	Manual del uso
S	Bruksanvisning
SF	Käyttöonjeet
N	Bruksanvisning

Содержание!

Безопасность прежде всего 1
Требования к электропитанию 2
Установка новой электрической вилки 2
Рекомендации по транспортировке 2
Рекомендации по установке 2
Перевешивание двери 3
Рекомендуемый способ размещения
продуктов в холодильнике 3
Регулировка температуры 4
Перед началом работы 4
Замораживание льда 4
Размораживание холодильника 5
Чистка холодильника и уход за ним 5
Что следует и чего
не следует делать 6
Устранение неисправностей 7

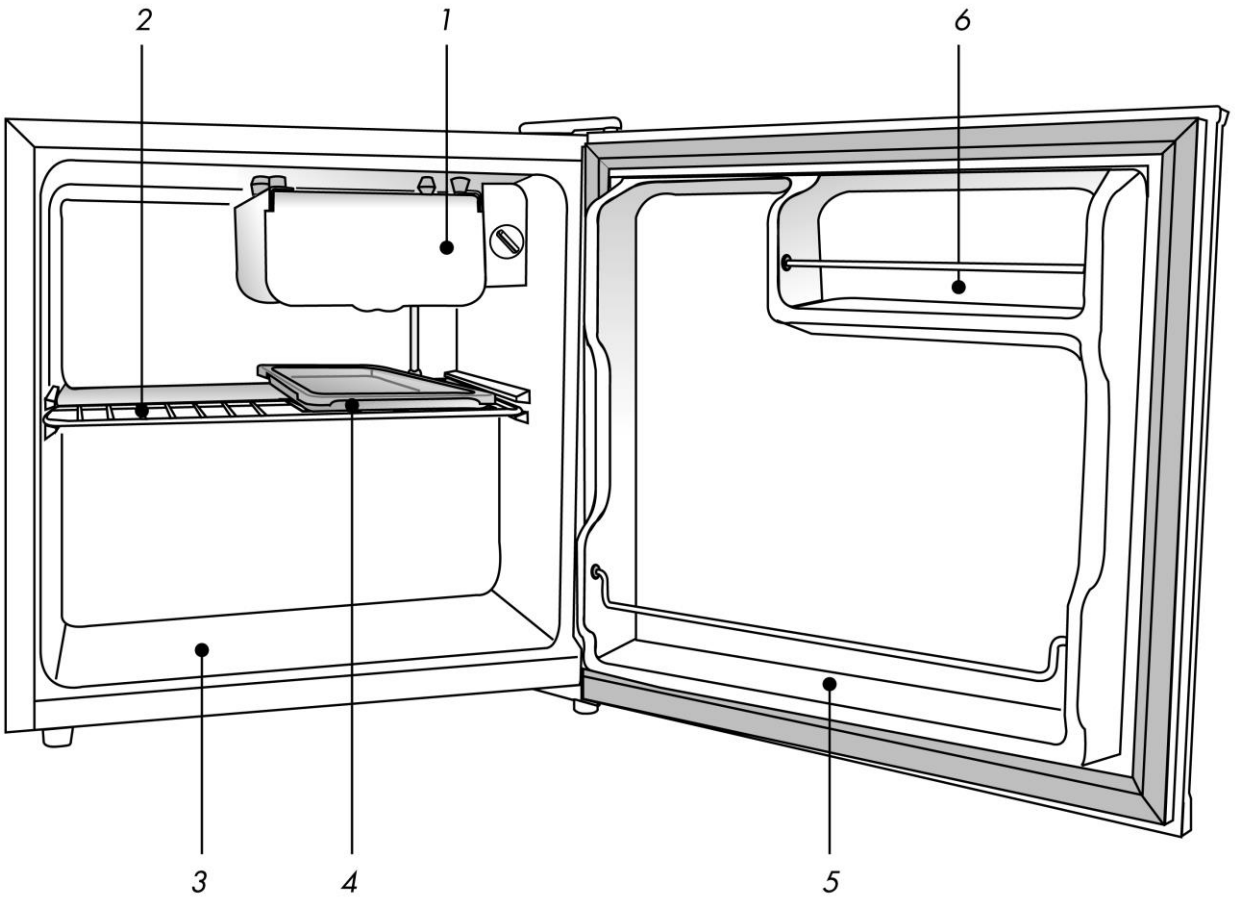

1

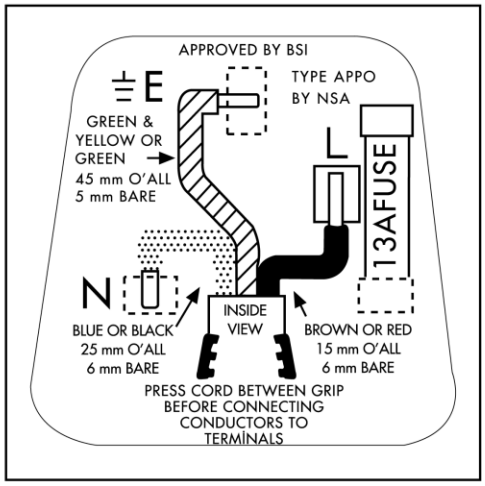
APPROVED BY BSI
E
TYPE APPO
BY NSA
GREEN &
YELLOW OR
GREEN
45 mm O'ALL
5 mm BARE
13AFUSE
N
INSIDE
VIEW
BLUE OR BLACK
25 mm O'ALL
6 mm BARE
BROWN OR RED
15 mm O'ALL
6 mm BARE
PRESS CORD BETWEEN GRIP
BEFORE CONNECTING
CONDUCTORS TO
TERMINALS

2

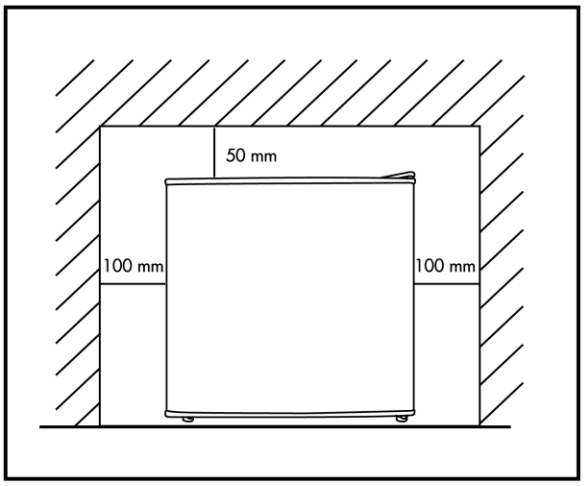
50 mm
100 mm
100 mm

3

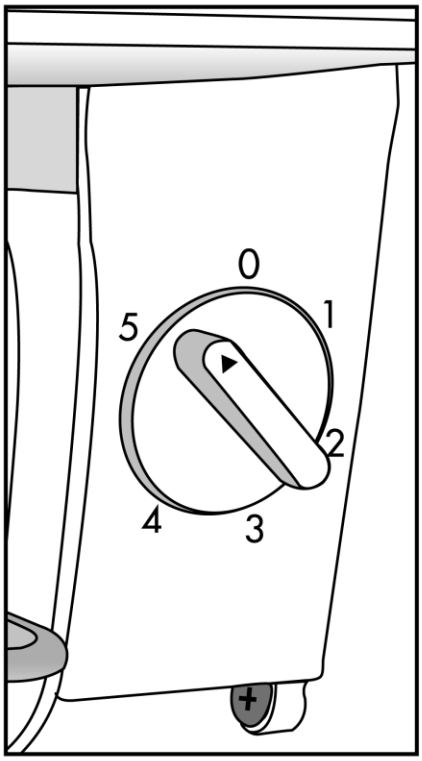
0
1
2
3
4
5

4

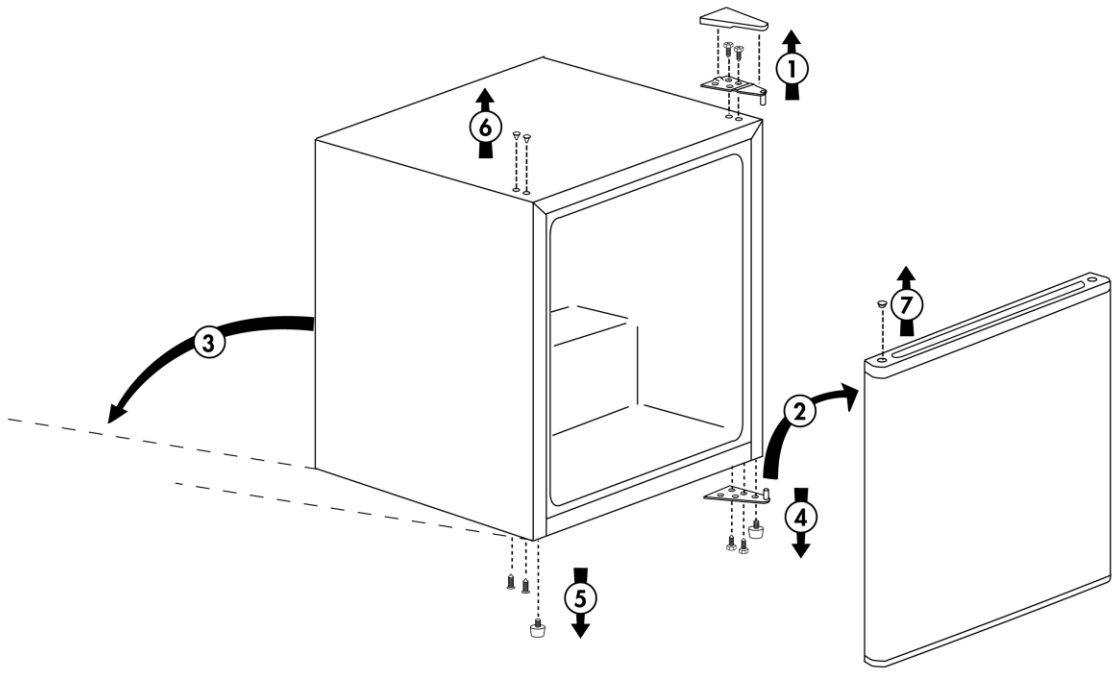
1
2
3
4
5
6
7

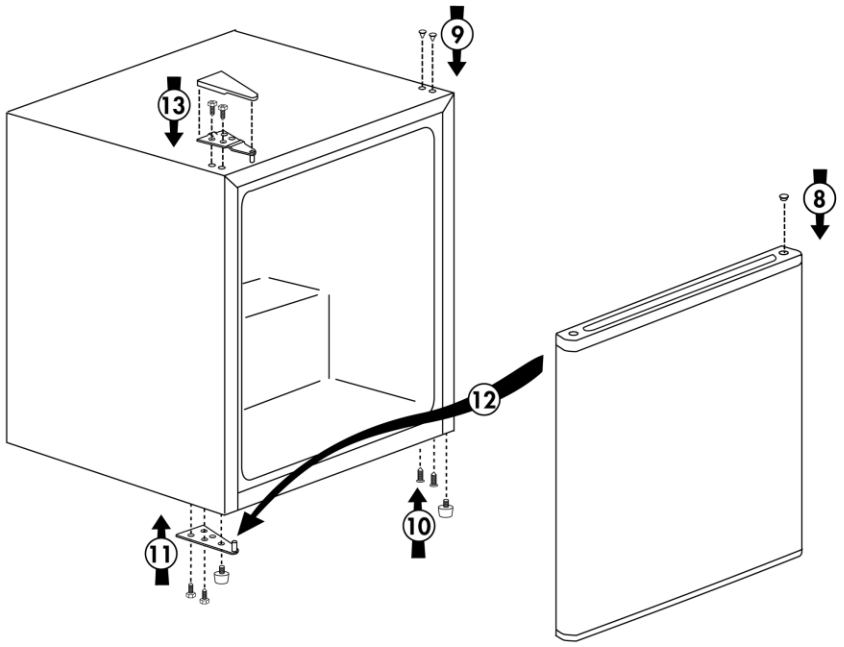
8
9
10
11
12
13

Поздравляем Вас с покупкой высококачественного холодильника BEKO, который будет служить Вам долгое время.

Безопасность прежде всего!

Не включайте холодильник в электросеть до тех пор, пока не удалите всю упаковку и транспортировочные крепления.

- Если Вы перевозили холодильник в горизонтальном положении, не включайте его после распаковки по крайней мере 4 часа для того, чтобы все системы пришли в норму.
- Если Вы выбрасываете старый холодильник, и у него на двери есть замок или задвижка, убедитесь, что они в исправном состоянии, чтобы дети, играя, случайно не оказались в нем запертыми.
- Холодильник должен использоваться только по назначению.
- Не пытайтесь уничтожить старый холодильник, сжигая его. В теплоизоляции холодильника используются горючие материалы. Мы советуем Вам связаться с местными органами власти для получения информации относительно того, куда можно выбросить старый холодильник.
- Мы не рекомендуем пользоваться холодильником в не отапливаемом, холодном месте (например, в гараже, на складе, в пристройке, под навесом, в надворной постройке и т.п.).
- Мы не советуем использовать удлинители электропровода и разного рода разветвители.
- ВНИМАНИЕ! Не пользуйтесь никакими механическими приспособлениями для ускорения размораживания холодильника кроме тех, которые рекомендованы изготовителем.
- ВНИМАНИЕ! Избегайте любых действий, способных привести к повреждению охлаждающего контура.
  ВНИМАНИЕ! Не устанавливайте внутри холодильного отделения никакие электрические приборы, кроме тех, которые рекомендованы изготовителем.

Чтобы обеспечить максимально эффективную и бесперебойную работу холодильника, очень важно внимательно прочитать эту инструкцию. Поломка холодильника в результате несоблюдения наших рекомендаций может лишить Вас права на бесплатное обслуживание в течение гарантийного периода.

Требования к электропитанию

Перед тем, как вставить штепсель в электрическую розетку убедитесь, что напряжение и частота тока, указанные на заводской марке внутри холодильника, соответствуют напряжению и частоте тока в электросети Вашего дома.
Мы рекомендуем подключать холодильник к электросети через розетку, должным образом установленную в легко доступном месте.

Внимание! Холодильник должен быть заземлен

Если входящая в комплект электрическая вилка не подходит к Вашей розетке, ее следует отрезать и установить новую. Старую вилку выбросите, потому что оголенные провода могут служить причиной поражения электрическим током, если эту вилку вставить в какую-нибудь другую розетку. Входящая в комплект поставки вилка имеет встроенный плавкий предохранитель на 13 А. При замене используйте предохранитель, аналогичный заводскому на 13 А. Не забудьте закрыть крышку отделения для предохранителя. Если крышка потеряна, вилкой пользоваться нельзя. Обращайтесь в службу ремонта.
Ремонт электрического оборудования должен выполняться только квалифицированным специалистом.

Установка новой электрической вилки

Так как цветная маркировка проводов в новой вилке может не соответствовать маркировке проводов на проводе холодильника, выполняйте следующие рекомендации:
1. Зелено-желтый или зеленый провод (земля) соедините с клеммой , обозначенной буквой "E" или знаком "Земля" или зеленым или желтым цветом.
2. Синий или черный провод (ноль) соедините с клеммой, отмеченной буквой "N" или черным цветом.
3. Коричневый или красный провод (фаза) соедините с клеммой, отмеченной буквой "L" или красным цветом.

При замене вилки необходимо установить 13А плавкий предохранитель либо в саму вилку, либо в адаптер, главную либо в распределительную коробку.

Рекомендации по транспортировке

1. Холодильник должен транспортироваться только в вертикальном положении. Заводская упаковка при транспортировке не должна быть повреждена.
2. Если во время транспортировки холодильник был помещен горизонтально, им не следует пользоваться по крайней мере 4 часа для того, чтобы все его системы пришли в норму.
3. Изготовитель не несет ответственности за повреждение холодильника, если нарушаются вышеупомянутые рекомендации.
4. Холодильник должен быть защищен от дождя, влажности и других атмосферных воздействий.

Важное замечание!
- Следует соблюдать осторожность при чистке или перемещении холодильника и не касаться металлических частей конденсатора, чтобы не повредить пальцы и руки.
- Не ставьте на холодильник никакие другие устройства. Он на это не рассчитан .
- Не садитесь и не вставайте на холодильник. Он для этого не предназначен. Вы можете получить травму или повредить холодильник.
- Убедитесь, что электрический провод не попал под холодильник во время и после перемещения холодильника, иначе его можно повредить.
- Не позволяйте детям играть с холодильником или баловаться с ручками и кнопками управления.

Рекомендации по установке
(рис. 3)

1. Не устанавливайте холодильник вблизи кухонных плит или радиаторов отопления или в прямом солнечном свете, поскольку это вызовет дополнительную нагрузку на агрегаты холодильника. Если Вы вынуждены устанавливать холодильник рядом с источником тепла или морозильником, обес-

печьте следующее минимальное расстояние:

от кухонных плит 100 мм
от радиаторов отопления 300 мм
от морозильников и холодильников 100 мм

2. Постарайтесь, чтобы вокруг холодильника было достаточно свободного места, и воздух циркулировал свободно.
3. Холодильник должен стоять на гладкой поверхности. Две передние ножки должны быть соответствующим образом отрегулированы. Чтобы добиться строго вертикального положения холодильника, отрегулируйте ножки, вращая их по часовой или против часовой стрелки, пока они не будут устойчиво стоять на полу. Правильная регулировка ножек холодильника предотвращает чрезмерную вибрацию и шум.
4. Обратитесь к разделу “Чистка холодильника и уход за ним”, чтобы подготовить холодильник к эксплуатации.
5. Холодильник на работу при температуре окружающей среды в пределах от +10 до +32 °С. При низкой температуре холодильник может не работать, и срок хранения продуктов в нем должен быть сокращен.

Перевешивание двери
(рис. 5)

Выполните действия в описанном ниже порядке (в скобках указаны цифры на рис. 5)
1. Отключите холодильник от электропитания
2. Уберите из холодильника все продукты, вытащите все съемные полки.
3. Снимите пластмассовую крышку с верхней петли с помощью плоской отвертки, отверните болты и снимите петлю с правой стороны (1).
4. Снимите дверь с нижней петли, осторожно подняв ее (2).
5. Осторожно положите холодильник на левую сторону (3). Для этого Вам понадобится помощь. Постарайтесь не повредить корпус холодильника, используйте в качестве подкладки, например, старую упаковку. Кладите холодильник обязательно на левую сторону, иначе масло может закупорить трубки системы охлаждения и холодильник выйдет из строя.
6. Снимите нижнюю петлю, переднюю ножку и болты (4).
7. Отвинтите болты и снимите переднюю ножку (5).
8. Снимите пластмассовую крышку с верхней левой стороны корпуса и установите ее на правую сторону (6-9).
9. Установите пластмассовую заглушку на двери (7-8).
10. Завинтите винты и установите переднюю ножку (10).
11. Установите нижнюю петлю, болты и переднюю ножку (11).
12. Поставьте холодильник в вертикальное положение. Вам может понадобится помощь.
13. Установите на место дверь (12).
14. Установите на левой стороне верхнюю петлю, болты и пластмассовую крышку петли (13). Убедитесь, что дверь легко открывается и закрывается, и нет никаких щелей. Если дверь закрывается не плотно, слегка оттяните ее в нужное положение и затяните болты на петлях.
15. Выждите часа четыре прежде чем включать холодильник, для того, чтобы все системы пришли в норму. **Имеющиеся в комплекте пластмассовые детали предназначены на случай последующего перевешивания двери**.

Рекомендуемый способ размещения продуктов в холодильнике
(рис. 1)

Примеры хранения продуктов
1. Отделение для льда предназначено для замораживания воды и охлаждения напитков. Не предназначено для замораживания свежих и хранения замороженных продуктов.
2. Продукты, прошедшие кулинарную обработку, охлажденные готовые продукты, молочные продукты, мясо, колбасные изделия, консервы.
3. Фрукты, овощи, салаты.
4. Посуда для сбора талой воды.
5. Напитки в бутылках.
6. Всякая мелочь.

Рекомендации по оптимальному хранению и соблюдению санитарных норм:

1. Холодильное отделение предназначено для непродолжительного хранения свежих продуктов и напитков.
2. Отделение для льда предназначено замораживания воды и хранения льда.
3. Приготовленные блюда должны храниться в плотно закрытой посуде.
4. Бутылки можно хранить на двери.
5. Сырое мясо храните в полиэтиленовых пакетах и на самой низкой полке. Не допускайте контакта сырого мяса с готовыми блюдами, чтобы избежать заражения. В целях безопасности храните сырое мясо только два-три дня.
6. Для максимально эффективной работы холодильника, съемные полки не должны быть накрыты бумагой или другими материалами, препятствующими свободной циркуляции холодного воздуха.
7. Храните продукты в упакованном виде в закрытой посуде. Охладите горячие продукты и напитки прежде, чем ставить их в холодильник. Не храните в холодильнике взрывоопасные вещества. Крепкие спиртные напитки должны храниться в вертикальных, плотно закрытых сосудах. Открытые консервы нельзя хранить в консервных банках.
8. Нельзя замораживать газированные напитки, а лед из ароматизированной воды не следует употреблять слишком холодным.
9. Некоторые фрукты и овощи портятся от температуры, близкой к 0° С. Поэтому держите ананасы, дыню, огурцы, помидоры и другие подобные продукты в полиэтиленовых пакетах.

Регулировка температуры

(рис.4)

Температура внутри холодильника регулируется ручкой термостата (см. рис.), которая может быть установлена в любое положение между 1 и 5 (максимально низкая температура).
При первом включении холодильника установите ручку термостата в такое положение, при котором через сутки установится температура +5 °С. Советуем Вам поставить ручку термостата в среднее положение так, чтобы можно было изменять температуру от максимально холодной (положение 5) до максимально высокой (противоположное положение).

При частом открывании двери холодный воздух выходит из холодильника и температура внутри него повышается, поэтому не оставляйте дверь холодильника открытой и старайтесь закрывать ее как можно быстрее.

Перед началом работы

Последняя проверка

Перед началом эксплуатации холодильника проверьте следующее:
1. Передние ножки должны быть отрегулированы так, чтобы обеспечивать устойчивое положение холодильника.
2. Внутри холодильника должно быть сухо, и воздух за ним должен циркулировать свободно.
3. Холодильник внутри должен быть чисто вымыт, как рекомендуется в разделе “Чистка холодильника и уход за ним”.
4. Электрическая вилка должна быть вставлена в розетку и электричество включено.
5. Вы будете слышать шум при включении компрессора. Жидкость и газ внутри системы охлаждения также могут создавать некоторый шум, независимо от того, работает компрессор или нет. Это вполне нормально.
6. Небольшая неровность верхней поверхности корпуса не является дефектом: она есть результат особенностей производства.
7. Мы советуем по началу установить регулятор температуры в среднее положение, (3) и проследить за тем, какая температура установится в холодильнике (см. раздел “Регулировка температуры”.
8. Не загружайте холодильник сразу же после включения. Подождите пока внутри установится нужная температура. Мы советуем проверять температуру внутри холодильника с помощью термометра.

Замораживание льда

Заполните лоток для льда водой на 3/4 и поместите его в морозильное отделение. Вытаскивайте кубики льда ручкой ложки или другим подобным инструментом; никогда не пользуйтесь острыми или режущими предметами вроде ножей или вилок.

Размораживание холодильника

Охлаждающая способность холодильника снижается по мере накопления на стенках замораживающей камеры. Из-за накопившегося льда дверца замораживающей камеры может открываться с трудом. Не открывайте ее с силой, сначала разморозьте холодильник.
Размораживайте холодильник, когда толщина льда на стенках камеры превысит 10 мм. Образование льда и инея – явление нормальное и зависит от нескольких причин: от температуры и влажности воздуха в помещении, где стоит холодильник (чем выше температура и влажность, тем быстрее образуется иней); от того, как часто Вы открываете дверь холодильника (теплый воздух из комнаты, попадая внутрь холодильника, способствует образованию инея); от того, какую температуру Вы задали с помощью термостата (по возможности устанавливайте самую низкую температуру),; от состояния уплотнительной прокладки на двери.
Прежде чем размораживать холодильник, уберите из него все продукты и временно разместите их в другом холодильнике или в прохладном месте. Можете также завернуть продукты в несколько слоев газетной бумаги.
Прежде чем начинать размораживание, убедитесь, что под замораживающей камерой установлен поддон для сбора талой воды.
Отключите холодильник от электросети, переведя ручку термостата в положение "0". Можно также вытащить вилку из розетки. Для ускорения размораживания можно поставить в камеру емкость с горячей водой. Когда размораживание закончится, вылейте воду из поддона, насухо протрите стенки замораживающей камеры и включите холодильник, установив ручку термостата в необходимое положение или вставьте вилку в розетку.
Не пользуйтесь острыми или режущими предметами вроде ножей или вилок для того, чтобы удалить иней.
Никогда не пользуйтесь феном, электрическим нагревателем или каким-либо другим аналогичным электрическим прибором для размораживания.
Раз в неделю можно соскребать иней со стенок камеры специальным скребком, входящим в комплект поставки.

Чистка холодильника и уход за ним

1. Раз в неделю можно соскребать иней со стенок камеры специальным скребком, входящим в комплект поставки.
2. Мы советуем Вам выключать холодильник выключателем и вытаскивать штепсель из электрической розетки перед чисткой.
3. Никогда не пользуйтесь для чистки холодильника острыми инструментами или абразивными материалами, мылом, бытовыми чистящими средствами, моющими или полирующими средствами.
4. Для чистки корпуса холодильника пользуйтесь теплой водой и вытирайте его насухо.
5. Смочите тряпку в растворе пищевой соды (одна чайная ложка на пол-литра воды) для того, чтобы вымыть холодильник внутри, и протрите все поверхности насухо.
6. Если Вы не собираетесь пользоваться холодильником в течение длительного времени, выключите его, уберите из него все продукты, вымойте внутри и оставьте дверцу приоткрытой.
7. Мы советуем Вам полировать металлические части корпуса (т.е. внешнюю поверхность двери, боковые стенки) силиконовой мастикой (автомобильная полироль) для того, чтобы сохранить высокое качество окраски.
8. Регулярно проверяйте уплотнение двери, чтобы убедиться, что оно чистое, и на нем нет остатков продуктов.
9. Никогда:

- не чистите холодильник не предназначенными для этого средствами, например, веществами, содержащими бензин;
- не подвергайте холодильник воздействию высокой температуры;
- не мойте, не протирайте и т.д. холодильник, используя абразивные материалы.

Что следует и чего не следует делать

Следует — раз в неделю можно соскребать иней со стенок камеры специальным скребком, входящим в комплект поставки.

Следует — регулярно чистить и размораживать холодильник.

Следует — хранить сырое мясо и птицу на нижней полке под продуктами, готовыми к употреблению.

Следует — хранить продукты в течение как можно меньшего времени и строго соблюдать сроки хранения.

Следует — хранить продукты в соответствии с инструкциями, указанными на упаковке.

Следует — очищать овощи от земли и удалять неиспользуемые листья.

Следует — сохранять листья салата и петрушки на корнях, а обычную и цветную капусту не отделять от кочерыжки.

Следует — сыр сначала заворачивать в пергаментную бумагу, а затем класть в полиэтиленовый пакет, удаляя из пакета весь воздух. Для улучшения вкусовых качеств сыра, рекомендуется доставать его из холодильника за час до употребления.

Следует — класть сырое мясо и птицу в полиэтиленовый пакет или алюминиевую фольгу, не заворачивая туго. Это препятствует их обезвоживанию.

Следует — класть рыбу и требуху в полиэтиленовые пакеты.

Следует — заворачивать сильно пахнущие продукты или продукты, который могут высохнуть, в полиэтиленовые пакеты или алюминиевую фольгу, или хранить их в плотно закрытой посуде.

Следует — тщательно упаковывать хлеб, чтобы сохранить его свежим.

Следует — охлаждать белые вина, пиво и минеральную воду перед употреблением.

Не следует — хранить замороженные продукты в замораживающей камере.

Не следует — пытаться замораживать свежие продукты в камере. Она предназначена только для замораживания льда..

Не следует — допускать образование толстого слоя льда и инея.

Не следует — пытаться силой открыть дверцу замораживающей камеры, если этому мешает толстый слой льда и инея. Она может сломаться. Сначала разморозьте холодильник.

Не следует — ставить в холодильник горячие продукты. Надо дать им сначала остыть.

Не следует — хранить бананы в холодильном отделении.

Не следует — держать в холодильнике длительное время дыню. Дыня обладает сильным запахом и хранить ее можно только тщательно завернутой.

Не следует — оставлять дверь холодильника открытой в течение длительного времени, поскольку это приведет к дополнительным расходам по его эксплуатации.

Не следует — закрывать полки любыми защитными материалами, которые могут препятствовать циркуляции воздуха.

Не следует — хранить в холодильнике ядовитые или опасные вещества. Холодильник предназначен для хранения только пищевых продуктов.

Не следует — употреблять в пищу продукты, которые хранились в холодильнике сверх допустимого времени.

Не следует — хранить вместе в одной и той же посуде готовые блюда и свежие продукты. Они должны быть уложены в разные контейнеры и храниться отдельно.

Не следует — допускать, чтобы жидкость от размораживающихся продуктов попадала на продукты, готовые к употреблению.

Не следует — пользоваться острыми инструментами, ножами, вилками и т. п. Для удаления льда и инея..

Не следует — устанавливать внутри холодильника какие-либо электроприборы.

Устранение неисправностей

Если холодильник не работает, когда он включен, убедитесь:

- что штепсель вставлен в электрическую розетку правильно и что электричество не отключено. (Для проверки наличия тока в розетке, включите в нее другой электроприбор);
- что не сгорел плавкий предохранитель, не отключился выключатель или не отключен главный выключатель на распределительном щите;
- что регулятор температуры установлен правильно;
- что новый штепсель, используемый вместо заводского, поставлен правильно.